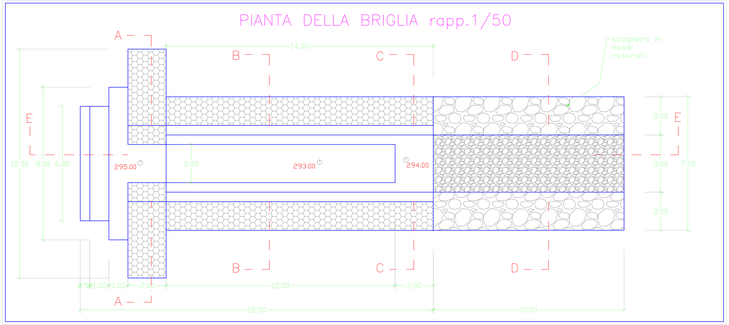

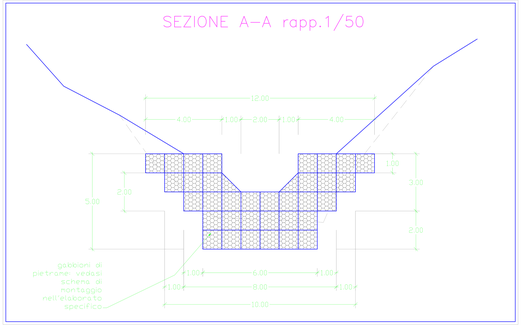

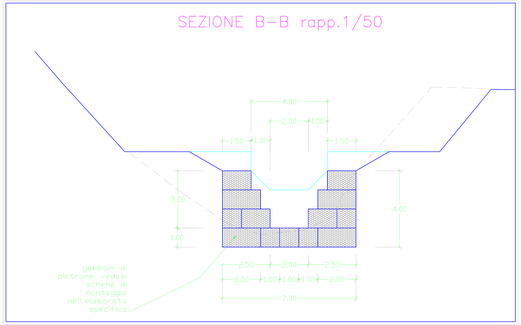

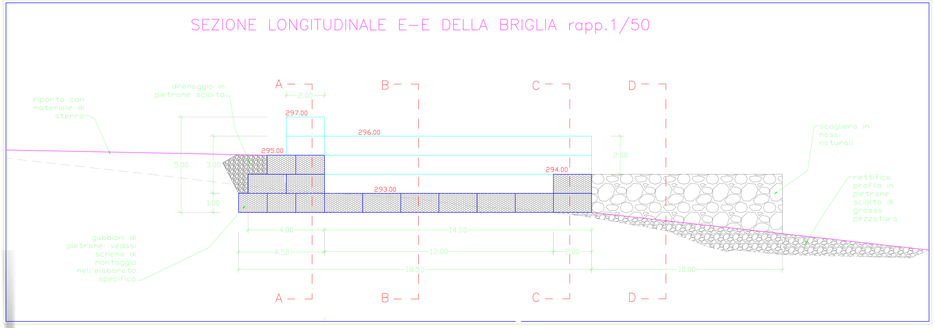

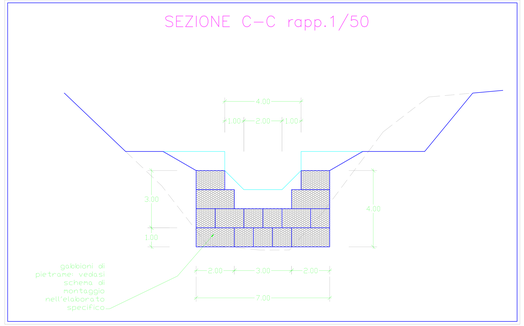

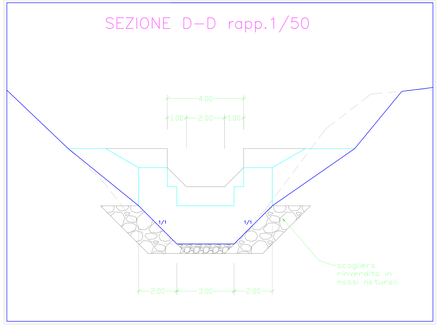

Città di Fiscano

Consorzio di Bonifica Integrale
COMPRENSORIO SARNO

ACCORDO DI PROGRAMMA EX-ART.5 L.R. N.4/2003

OPERE DI DIFESA LONGITUDINALE LUNGO IL CORSO DEL TORRENTE SAN ROCCO IN LOCALITA' GAIANO DEL COMUNE DI FISCIANO (SA)

PROGETTO ESECUTIVO

ELABORATO: N.20

BRIGLIA DI PRESSO A VALLE: PIANTA E SEZIONI RAPP. 1/50

DATA: GIUGNO 2021

PROGETTISTA:
ING. BRUNO CARLINI
(DIRETTORE DELLA TECNICA CONSORZIO)

INTERVENTORE DEL PROCEDIMENTO:
ING. GIUSEPPE VERTULLO
(Comune di Fisciano)

COLLABORATORI:
GEOM. ANTONIO GRECO
(Ufficio Pianificazione e Sicurezza Consorzio)
GEOM. GIOVANNI PIERO CATALANO
(Com. Ufficio Catasto di Bonifica Consorzio)

CONSULENTI:
DOTT. IGNAZIO ESPOSITO (GEOLOGIA)
DOTT. IGA SORRENTE (FORESTAZIONE)

RESPONSABILE DEL PROCEDIMENTO:
ING. GIUSEPPE VERTULLO
(Comune di Fisciano)

COORDINATORE DELLA SICUREZZA
ALL'ESECUZIONE DELLA PROGETTAZIONE:
ING. GERARDO GUSTATO
(Com. Ufficio Pianificazione e Sicurezza Consorzio)

GIUSTATO GERARDO
03.06.2021
07:48:59 UTC